Ihr Ansprechpartner:

ABraWi
IHR AUTOMATIONSPARTNER

Hedwigstraße 5
Tel. 02267/829254
E-Mail: info@abrawi.de

51688 Wipperfürth
Fax: 02267/829269
www.ABraWi.de

PA Orthogonaler Gurtförderer unter Spritzgussmaschine

TECHNISCHES DATENBLATT

ANTRIEBSGRUPPE

- Position: Aufstecktyp auf linker Seite
- Getriebemotorleistung: 0,12 kW
- Fördergurtgeschwindigkeit: 3 m/min unveränderlich
- Steuerung: Ein/Aus Motorstarter Siemens
- Anschlussspannung: 400 Volt/50 Hz
- Verbindungsstecker: 4P (3 Phasen+Erde)

FÖRDERGURT

- Glatte grüne PU-Oberfläche (Bez. Pantone 320)
- Unveränderlichverbindung vulkanisiert
- Einsatztemperaturbereich: von -10°C bis +90°C

ABSCHNITT

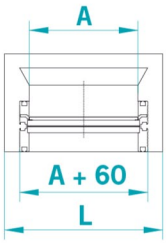

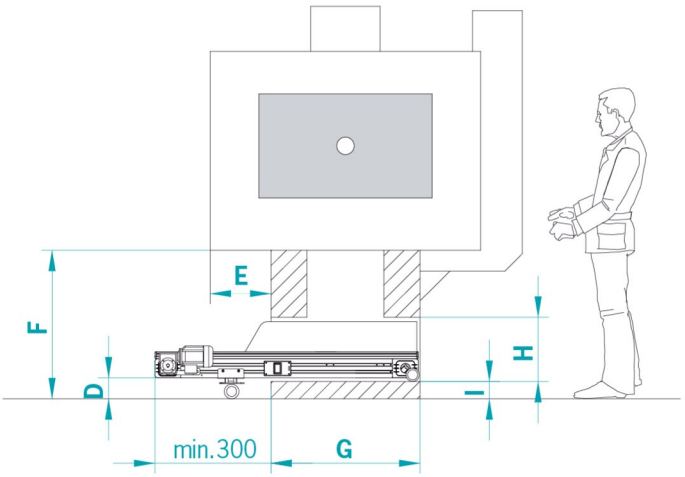

A (mm)	
D (mm)	
E (mm)	
F (mm)	
G (mm)	
H (mm)	
I (mm)	☐ unveränderlich h= _____ ☐ einstellbar h min=_____ h max=_____
L (mm)	
Belastung (Kg)	
Fördergut	

Das Vorhandensein von Schmierstoffen, Kältemitteln oder anderem ist anzugeben.

OPTIONAL

ANTRIEBSGRUPPE

☐ Auf der Gegenseite montiert: RECHTE Seite

☐ Antriebstrommel (Getriebemotor innerhalb der Rolle)

SCHALTTAFEL MB 400 Volt/3/50 Hz

☐ Mod. NEW TOP CONTROL komplett mit Programmen und mit dreiphasigem Frequenzumsetzer

STANDARDFUNKTIONEN

☐ Geschwindigkeit einstellbar von ____ bis____ m/min

☐ Pause/Arbeit für Schrittbetrieb

☐ Roboter/Pulse für zeitgesteuerten Betrieb mit Außensteuerung

UNVERÄNDERLICH

☐ Standard aus grünem PU (Bez. Pantone 320) mit Stollen h= _____ mm (Standard 20/30/50) Teilung= _____ mm (Standard 400).

☐ Für hohe Temperaturen aus weißem Hytrel (max. 110°C konstant mit vorübergehenden Spitzenwerten von +130°C) mit Stollen h=_____mm (Standard 20/30/50), Teilung= _____ mm (Standard 400).

☐ Genoppt aus grünem PVC (Bez. Pantone 320) ohne Stollen.

ANMERKUNGEN