Ihr Ansprechpartner:

ABraWi
IHR AUTOMATIONSPARTNER

Hedwigstraße 5
Tel. 02267/829254
E-Mail: info@abrawi.de

51688 Wipperfürth
Fax: 02267/829269
www.ABraWi.de

# PA Flacher Gurtförderer Standard

## TECHNISCHES DATENBLATT

ANTRIEBSGRUPPE

- Position: Aufstecktyp auf linker Seite
- Getriebemotorleistung: 0,12 kW
- Fördergurtgeschwindigkeit: 3 m/min unveränderlich
- Steuerung: Ein/Aus Motorstarter Siemens
- Anschlussspannung: 400 Volt/50 Hz
- Verbindungsstecker: 4P (3 Phasen+Erde)

FÖRDERGURT

- Glatte grüne PU-Oberfläche (Bez. Pantone 320)
- Unveränderlichverbindung vulkanisiert
- Einsatztemperaturbereich: von -10°C bis +90°C

ABSCHNITT

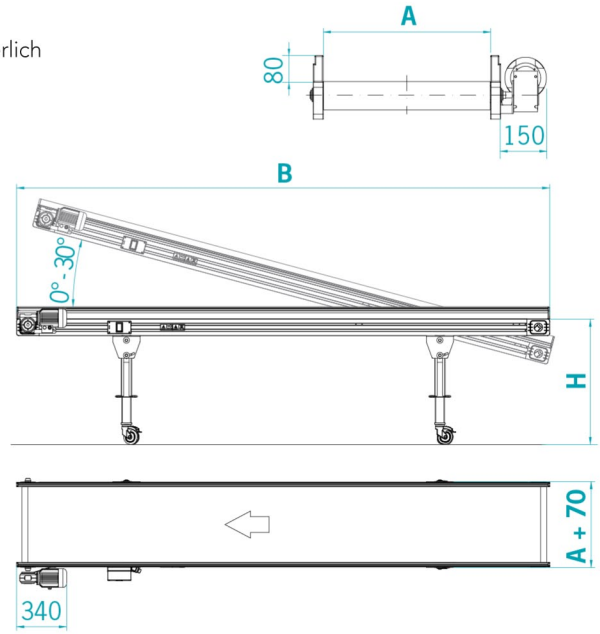


| | |
|---|---|
| A (mm) | |
| B (mm) | |
| H (mm) | |
| Belastung (Kg) | |
| Fördergut | |
| | |

Das Vorhandensein von Schmierstoffen, Kältemitteln oder anderem ist anzugeben.

## OPTIONAL

### ANTRIEBSGRUPPE

- ☐ Auf der Gegenseite montiert: RECHTE Seite
- ☐ Unter Gurt montiert
- ☐ Antriebstrommel (Getriebemotor innerhalb der Rolle)

### SCHALTTAFEL MB 400 Volt/3/50 Hz

- ☐ Mod. NEW TOP CONTROL komplett mit Programmen und mit dreiphasigem Frequenzumsetzer

STANDARDFUNKTIONEN

- ☐ Geschwindigkeit einstellbar von ____ bis ____ m/min
- ☐ Pause/Arbeit für Schrittbetrieb
- ☐ Roboter/Pulse für zeitgesteuerten Betrieb mit Außensteuerung

### TYP DER ABSTÜTZBEINE

- ☐ Schwingungsdämpfende Füße
- ☐ Schwingungsdämpfende Füße + Rollen
- ☐ OHNE Stützbeine

### UNVERÄNDERLICH

- ☐ Standard aus grünem PU (Bez. Pantone 320) mit Stollen h= _____ mm (Standard 20/30/50) Teilung= _____ mm (Standard 400).
- ☐ Für hohe Temperaturen aus weißem Hytrel (max. 110°C konstant mit vorübergehenden Spitzenwerten von +130°C) mit Stollen h=_____ mm (Standard 20/30/50), Teilung= _____ mm (Standard 400).
- ☐ Genoppt aus grünem PVC (Bez. Pantone 320) ohne Stollen.

### SEITENWÄNDE

- ☐ Standard-Seitenwände h=80 mm
- ☐ OHNE Seitenwände
- ☐ Seitenwände h=40 mm
- ☐ Einstellbare Seitenwände: ☐ rechte Seite ☐ linke Seite

  Nutzbreite min = _____ mm max = _____ mm

### ANMERKUNGEN